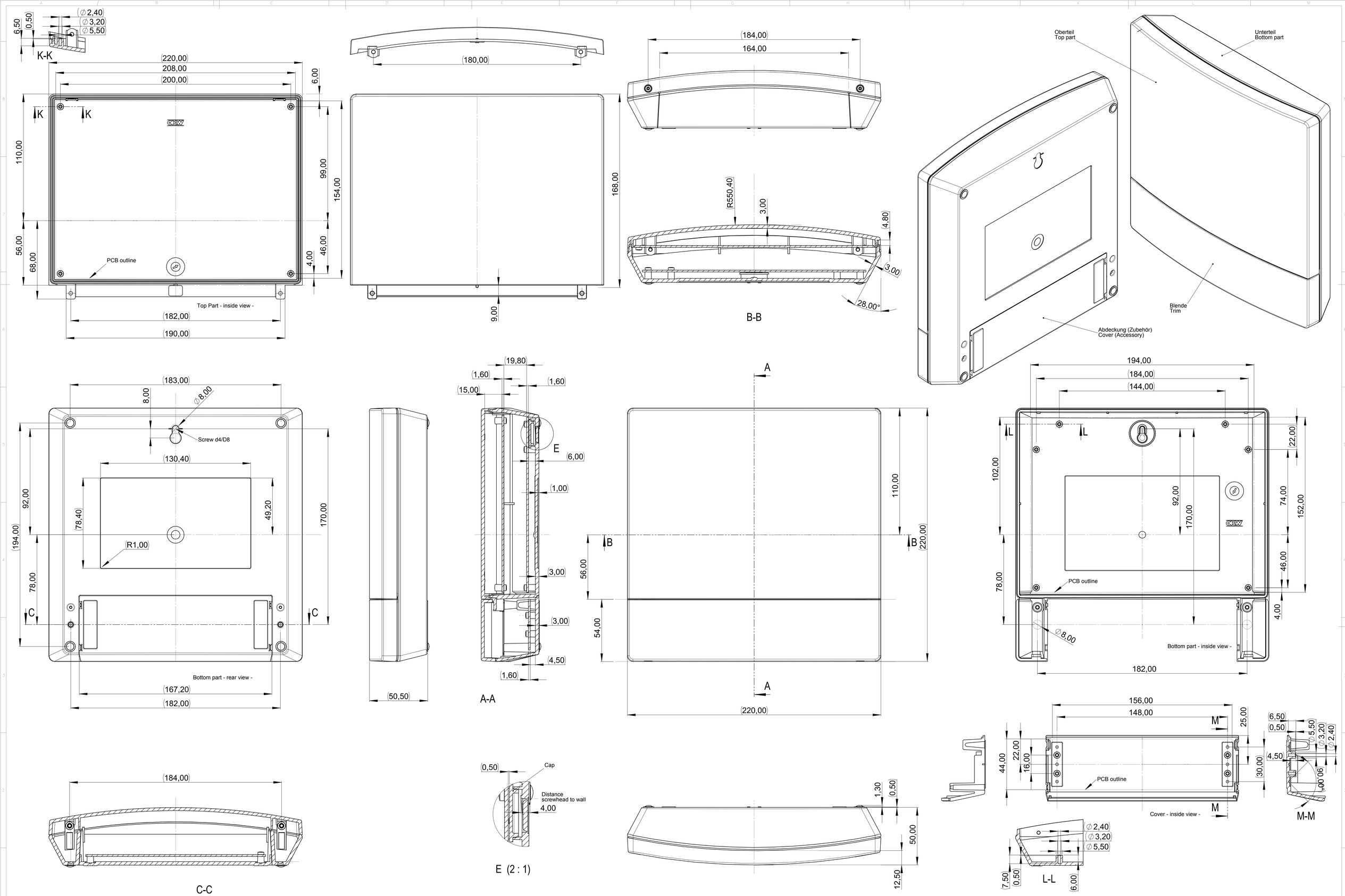

Informationskopie wird nicht aktualisiert Copy for Information will not be updated	Erst. am: 29.07.2013 Erst. von: Both Freig. am: Freig. von: Revision: 01	Toleranzen:	Status: ENTWICKLUNG Zeichnungsart: KUNDE DIN 6 Teil 2
Technische Änderungen vorbehalten. Informe vote Druckfehler beginnen keinen Anspruch auf Schadensersatz. Wichtige Einsaumaße bitte direkt mit dem aktuellen Produkt abstimmen. Subject to technical modification without prior notice. Typographical and other errors do not justify any claim for damage. All dimensions should be verified using an actual moulded part. Sous reserve de modifications techniques. Toute erreur ou faute d'impression ne justifie aucune demande d'indemnisation. Nous vous prions de vérifier les dimensions des composants avec les boîtiers avant la montage.	This document contains proprietary information of OKW Gehäusesysteme GmbH and is tendered subject to the conditions that the information be retained in confidence not be reproduced or copied and not be used or incorporated in any product.		
	OKW GEHÄUSE SYSTEME	NET-BOX 220 2D Assembly B3222101	M 1:1 Dateiname: 00015137
		Für dieses Dokument behalten wir uns alle Urheberrechte vor. Es darf auch auszugsweise weder vervielfältigt noch Dritten in irgendwiener Form zugänglich gemacht werden.	